Lifting Solutions Group
Axel Johnson International

Minikraana SD125-250-500

Tootekirjeldus



Portatiivne pöörav taavet on väga kasutajasõbralik seisukraana - kerge kaaluga ja kaasaskantav. Integreeritud vints ja tross annavad ergonoomilise ja modernse välimuse.

Üldine:

- tugev ja ohutu tõstekraana
- kasutusvalmis 5 sekundiga
- ergonoomilise ning kaasaegse disainiga integreeritud vints ja tross
- lihtne transportida
- kahekordse põrkmehhanismiga koorma survepidur koorma turvaliseks ja stabiilseks hoidmiseks igas asendis
- Kuulaagrid võimaldavad 360° pööramist
- reguleeritav vänt
- 13-meetrine roostevabast terasest tross (d5 mm) koos konksuga
- 1 kiht värv

Valikuline:

- tsingitud viimistlus (6 - 8 micron) (EV)
- roostevaba teras klass SAE 316 (SST316)
- ATEX sertifitseeritud (EX)

Lisad:

- põranda, seina ja tsementpõranda pistikupesad
- kandekott ja vihmakaitse

... *Read more*

Märgistus: Vastavalt standardile, CE-tähisega
Temperatuuri vahemik: -20°C kuni +40°C
Standard: EN 13157

Ohutustegur: 4:1

© November 2026 - All Rights Reserved

Lifting Solutions Group
Axel Johnson International

Minikraana SD125-250-500

Blueprint

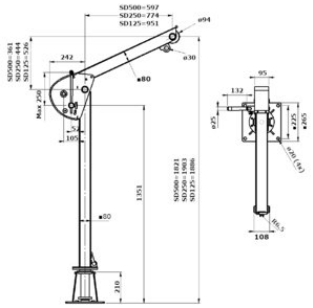

Tehnilised andmed

Tootekood	Kood	WLL tonn	Capacity top layer kg	wire rope capacity top layer m	Trossi Ø mm	Max. Reach mm	Kaal kg
601177001890	SD125	0,125	125	18	4	951 mm	30
601177001870	SD250	0,25	250	18	4	774 mm	30
601177001850	SD500	0,5	500	13	5	597 mm	30

© November 2026 - All Rights Reserved