Lifting Solutions Group
Axel Johnson International

Roostevabast terasest minikraana SD125-250-500

Tootekirjeldus



Roostevabast terasest davit kraana on väga kasutajasõbralik seisukraana - kerge kaaluga ja kaasaskantav. Tänu 316 roostevaba terasele on Davit kraana väga kõrge korrosioonikindlusega.

- tugev ja ohutu tõstekraana
- kasutusvalmis 5 sekundiga
- ergonoomilise ning kaasaegse disainiga integreeritud vints ja tross
- lihtne transportida
- kahekordse põrkmehhanismiga koorma survepidur koorma turvaliseks ja stabiilseks hoidmiseks igas asendis
- kuullaagrid võimaldavad 360° pöörlemist
- reguleeritav vänt
- 13-meetrine roostevabast terasest tross (d5 mm) koos konksuga
- Üleni roostevabast terasest klass 316 korpus

... *Read more*

Materjal: Roostevaba teras
Märgistus: Vastavalt standardile
Temperatuuri vahemik: -20°C kuni +40°C
Standard: EN 13157

© November 2026 - All Rights Reserved

Lifting Solutions Group
Axel Johnson International

Roostevabast terasest minikraana SD125-250-500

Blueprint

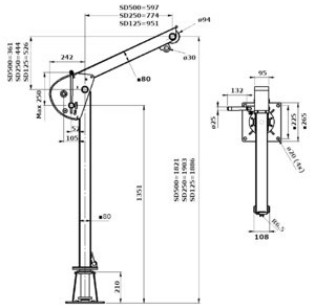

Tehnilised andmed

Tootekood	Kood	WLL tonn	Rope capacity m	Capacity top layer kg	Max. Reach mm	Kaal kg
601177001940	SD125SS	0,125	18	125	951 mm	30
601177001930	SD250SS	0,25	18	250	774 mm	30
601177001920	SD500SS	0,5	18	500	597 mm	30

© November 2026 - All Rights Reserved