Koormakinnitusaasad

Tootekirjeldus

Keevitatavad koormakinnitusaasad laevadele, treileritele jne.

Materjal: Teras

Tootekood	LC daN	MBL tonn	A mm	B mm	C mm	D mm	E mm	F mm	G mm	Kaal kg	Tarneaeg
7098KIPH4	2 000	4	50	64	101	51	24	12	41	0,5	7
7098KIPH10	5 000	10	64	76	114	49	35	18	62	0,8	3
7098KIPH20	10 000	20	65	75	134	50	34	25	65	1,2	3
7098KIPH36	18 000	36	120	134	205	71	39	23	63	2,9	3
7098KIPH67	33 500	67	100	145	212	108	60	35	72	5,3	3
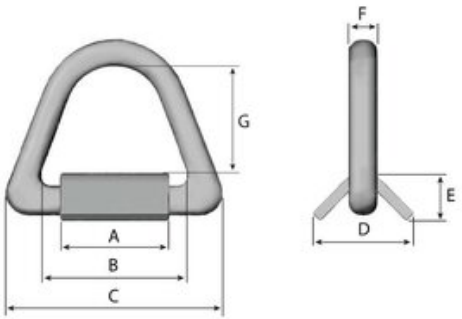
Blueprint