Ühenduslüli tüüp CWI happekindel

Tootekirjeldus

Üldine: Roostevabast terasest ühenduslüli tõsterõnga ja keti või keti ja konksu vahele.

Materjal: AISI 316 TI
Märgistus: CE-tähisega
Temperatuuri vahemik: kuni 400°C
Pinnakate: Pickled and blasted

Ohutustegur: 4:1
Klass: 6

Tootekood	Kood	WLL tonn	b mm	c mm	d mm	e mm	g mm	s mm	t mm	Kaal kg	Tarneaeg
400200060040	CWI 5-6	0,63	34	7	7	36	13	10	11	0,06	7
400200090040	CWI 6-6	0,9	40	8	7	42	13	11	12	0,08	7
400200130040	CWI 7-6	1,25	51	9	9	54	17	13	14	0,14	7
400200160040	CWI 8-6	1,6	51	10	8,5	58	17	13	14	0,16	3
400200250040	CWI 10-6	2,5	70	13	13	73	25	18	18	0,37	7
400200430040	CWI 13-6	4,25	86	17	17	92	29	23	25	0,76	7
400200630040	CWI 16-6	6,3	105	21	20	104	37	32	28	1,41	7
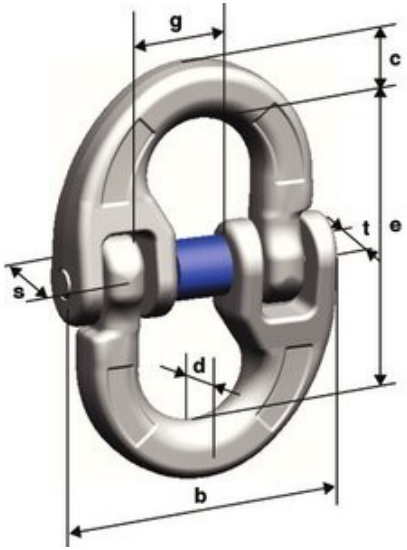
Blueprint