# Ühenduslüli tüüp CWI happekindel

## Tootekirjeldus

**Üldine:** Roostevabast terasest ühenduslüli tõsterõnga ja keti või keti ja konksu vahele.

**Materjal:** AISI 316 TI
**Märgistus:** CE-tähisega
**Temperatuuri vahemik:** kuni 400°C
**Pinnakate:** Pickled and blasted

**Ohutustegur:** 4:1
**Klass:** 6

| Tootekood | Kood | WLL tonn | b mm | c mm | d mm | e mm | g mm | s mm | t mm | Kaal kg | Tarneaeg |
|---|---|---|---|---|---|---|---|---|---|---|---|
| 400200060040 | CWI 5-6 | 0,63 | 34 | 7 | 7 | 36 | 13 | 10 | 11 | 0,06 | 7 |
| 400200090040 | CWI 6-6 | 0,9 | 40 | 8 | 7 | 42 | 13 | 11 | 12 | 0,08 | 7 |
| 400200130040 | CWI 7-6 | 1,25 | 51 | 9 | 9 | 54 | 17 | 13 | 14 | 0,14 | 7 |
| 400200160040 | CWI 8-6 | 1,6 | 51 | 10 | 8,5 | 58 | 17 | 13 | 14 | 0,16 | 3 |
| 400200250040 | CWI 10-6 | 2,5 | 70 | 13 | 13 | 73 | 25 | 18 | 18 | 0,37 | 7 |
| 400200430040 | CWI 13-6 | 4,25 | 86 | 17 | 17 | 92 | 29 | 23 | 25 | 0,76 | 7 |
| 400200630040 | CWI 16-6 | 6,3 | 105 | 21 | 20 | 104 | 37 | 32 | 28 | 1,41 | 7 |
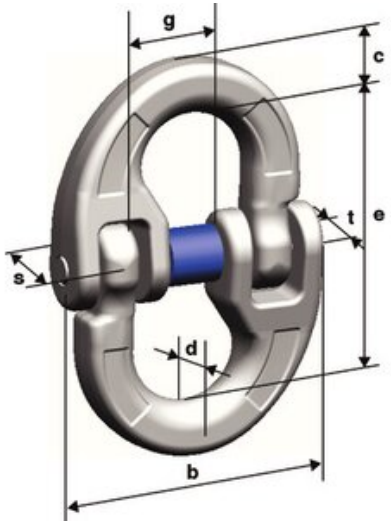
**Blueprint**