Plokiratas Yoke 8-501

Tootekirjeldus

Seekliga küljelt avatav plokiratas 2-8 tonni, terastrossidele 8-19mm.

Kõrge väsimuskindlusega plokirattal on määrdeniplitega määritavad pronksist liuglaagrid, mis tagavad nii pikema kasutusea kui ka -mugavuse.

Tabelis on toodud pöörlevale seeklile rakenduv lubatud suurim koormus (WLL). Trossi võib koormata poole WLL-ga.

Vastab ja ületab ASME B30.26 nõuded ja on ABS tüübikinnitusega. Püsiv partiinumbriga seotud link sertifikaatidele ja lihtsamaks jälgitavuseks.

Materjal: Kõrgkvaliteetteras.
Märgistus: Partiinumber, trossi mõõt ja WLL.
Pinnakate: Värvitud kollaseks ja siniseks.

Ohutustegur: 4:1

Tootekood	Trossi Ø mm	WLL tonn	Kuullaagri tüüp	Ratta Ø (in)	Asendusplokk	A mm	B mm	E mm	F mm	K mm	L mm	G mm	R mm	Kaal kg	Tarneaeg
424100200170	8-10	2	BB	3	8-500-02	35,5	30	-	-	-	227,6	75	-	2	3
424100400170	10-13	4	BB	4,5	8-500-04	64	50	79	-	-	355,1	107,5	-	6	3
424100800170	16-19	8	BB	6	8-500-08	87,5	76	105	32	319,3	482,8	152	450,8	13	7
424100800175	16-19	8	BB	8	8-500-0808	87,5	76	-	-	-	-	220	-	20	7
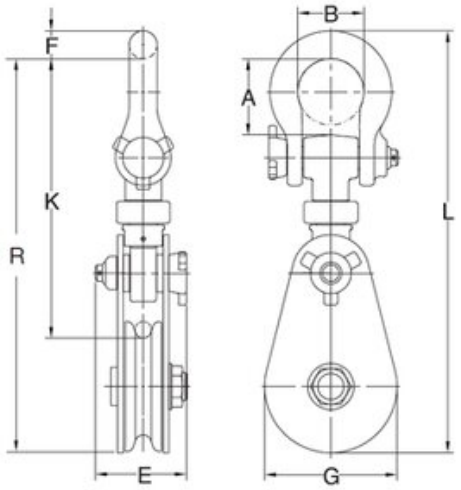
Blueprint